RoHS

SPECIFICATIONS
Rated Current:3.0AMP
Contact Resistance:20mΩ Max
Withstand Voltage:1000V AC/DC
Insulation Resistance:1000MΩ Min
Operation Temperature:−40°c to +105°c

Contact Material:Brass
Contact Plating:Au Over Ni
Insulator Material:Polyester(UL94V−0)
Standard: PA6T
Max.Processing Temp: 230°C for 30−60 seconds
(260°C for 10 seconds)

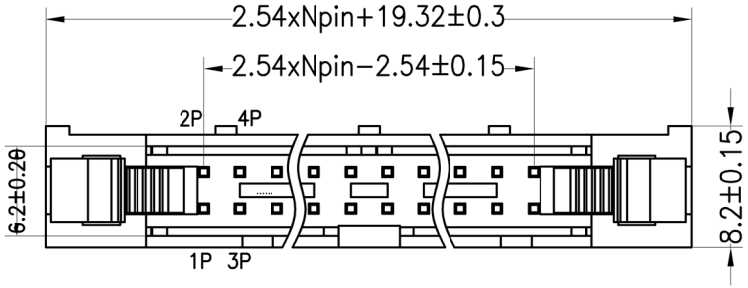

Recommended P.C.B Layout(Top Side)
(PCB BOARD TOLERANCE±0.05)

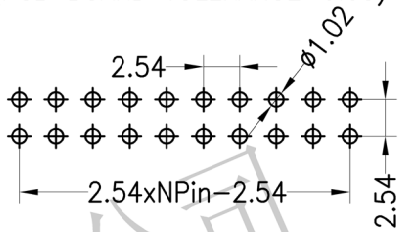

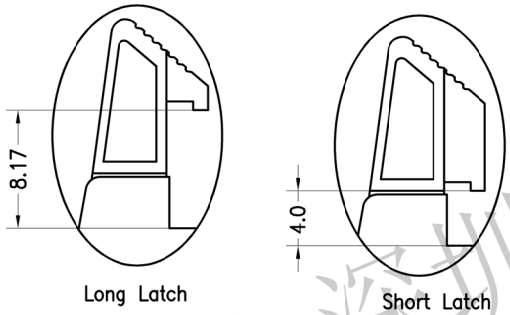

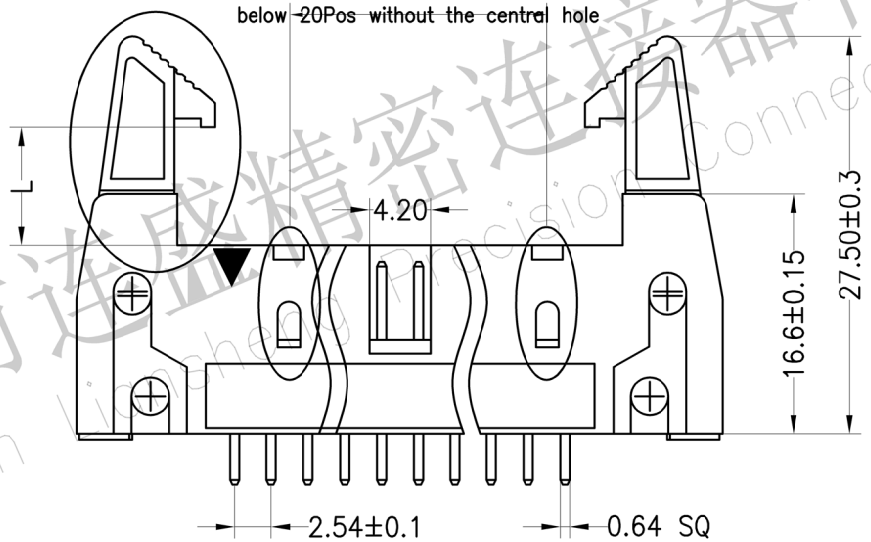

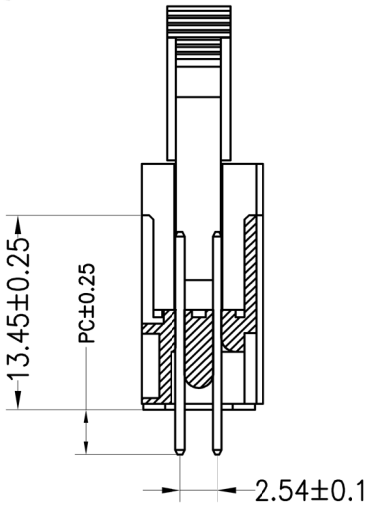

Ordering Information

N X XXX X XX X X X XXXX

产品类型 N=牛角	间距 1=1.27 2=2.0 3=2.54 4=3.96 5=1.0 6=0.8 7=5.08 A=1.27+2.54	总Pin数 **016=16P**	产品形态 1=DIP 2=RA 3=SMT 4=SH 5=绕线脚	电镀厚度 00=无镀 01=1u" 02=2u" 03=3u" SN=镀锡	塑胶材料 **1=PBT 2=LCP 3=PPS 4=PA46 5=PA6T 9=PA9T**	塑胶颜色 **1=**黑色 **2=**灰色 **3=**白色 **4=**蓝色 **5=**红色 **6=**黄色 **7=**灰白色	特殊造型 1=标准 2=长耳 3=短耳 4=中耳	序列号 0001-9999

Dimension antitheses list					
ITEM	PB	PC	PW	H	W
001		3.2			
002					

REV	DATE	MODIFICATION DESCRIPTION	CHANGE
A1			
A0	2012.03.28	NEW DRAWING	

OPERATION				
X.X	±0.30	DRAW		
X.XX	±0.20	CHECK		
X.XXX	±0.10			
Angle	±3°	APPROVE		
DIM	TOL			

SCALE	FIT
UNIT	mm
SIZE	A4
SHEET	1/1
PROJ.	

深圳市连盛精密连接器有限公司
Shenzhen Liansheng Precision Connector Co., Ltd.

PART NO.	
TITLE:	2.54EDH Npin 180°

深圳市连盛精密连接器有限公司
Shenzhen Liansheng Precision Connector Co., Ltd.