RoHS

SPECIFICATIONS
Rated Current:3.0AMP
Contact Resistance:20mΩ Max
Withstand Voltage:1000V AC/DC
Insulation Resistance:1000MΩ Min
Operation Temperature:-40°c to +105°c

Contact Material:Brass
Contact Plating:Au Over Ni
Insulator Material:Polyester(UL94V-0)
Standard: PBT
Max.Processing Temp: 180°C for 30-60 seconds
(200°C for 10 seconds)

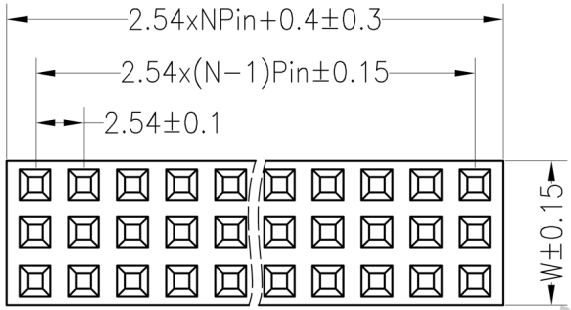

Recommended P.C.B Layout(Top Side)
(PCB BOARD TOLERANCE±0.05)

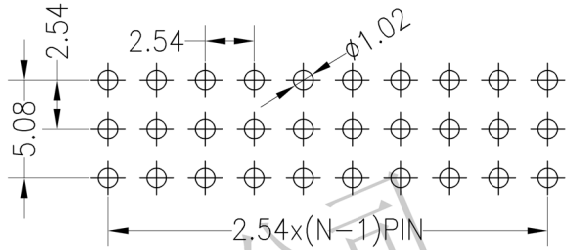

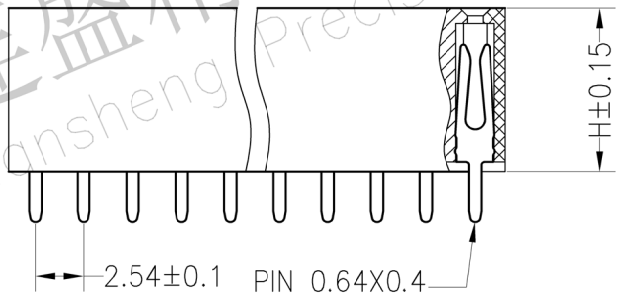

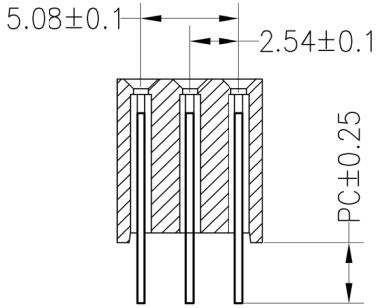

Ordering Information

F X N X XX X X XX X XXXX

产品类型 F=排母	间距 1=1.27 2=2.0 3=2.54 4=3.96 5=1.0 6=0.8 7=5.08 A=1.27*2.54	塑胶高度 **N=8.5**	排数 1=单排 2=双排 3=三排 4=四排	单排PIN数 1~40P	产品形态 1=DIP 2=R&A 3=SMT 4=SH 5=板边排 6=侧插SMT 7=侧插90度	塑胶材料 **1=PBT** **2=LCP** **3=PPS** **4=PA46** **5=PA6T** **9=PA9T**	电镀厚度 00=裸镀 01=1u" 02=2u" 03=3u" SN=镀锡	包装方式 1=管装 2=卷装 3=盘装 **4=袋装** **5=盒装**	序列号

Dimension antitheses list					
ITEM	PB	PC	PW	H	W
001		3.0		8.5	7.5
002					

REV	DATE	MODIFICATION DESCRIPTION	CHANGE
A0	2012.09.17	NEW DRAWING	

OPERATION	
X.X	±0.30
X.XX	±0.20
X.XXX	±0.10
Angle	±3°
DIM	TOL

DRAW
CHECK
APPROVE

SCALE	FIT
UNIT	mm
SIZE	A4
SHEET	1/1
PROJ.	

深圳市连盛精密连接器有限公司
Shenzhen Liansheng Precision Connector Co., Ltd.

PART NO.

TITLE: 2.54FH H8.5mm 3XNP 180°

深圳市连盛精密连接器有限公司
Shenzhen Liansheng Precision Connector Co., Ltd.