RoHS

规范：
额定电流：3A
耐电压：AC 1500V(AC) 1min
绝缘电阻：1500MΩ 1min
接触电阻 ：10 mΩ MAX
工作温度：-40℃to+105℃
材料：
外壳：锌合金镀镍
圆针：黄铜
塑胶：电木黑色
盐雾：24小时

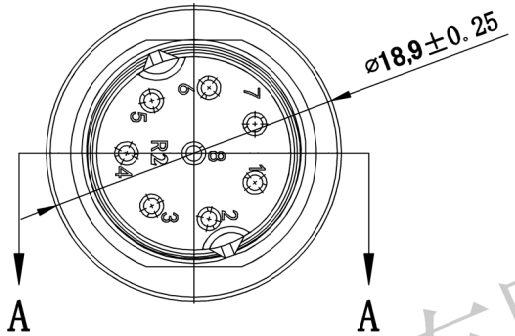

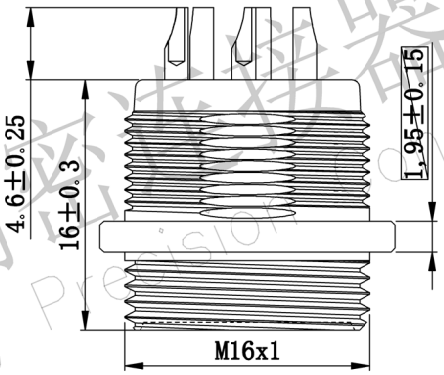

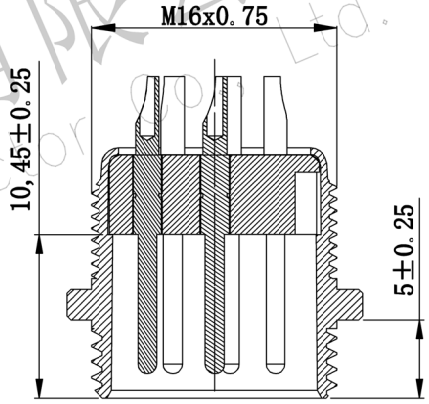

SECTION A-A

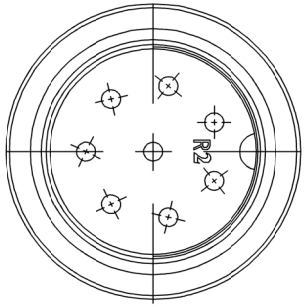

（外壳镀镍、圆针镀银12U）盐雾24/H

深圳市连盛精密连接器有限公司
Shenzhen Liansheng Precision Connector Co., Ltd.

REV	DATE	MODIFICATION DESCRIPTION	CHANGE
A0	2012.03.28	NEW DRAWING	

OPERATION	
X.X	±0.30
X.XX	±0.20
X.XXX	±0.10
Angle	±3°
DIM	TOL

DRAW
CHECK
APPROVE

SCALE	FIT
UNIT	mm
SIZE	A4
SHEET	1/1
PROJ.	

深圳市连盛精密连接器有限公司
Shenzhen Liansheng Precision Connector Co., Ltd.

PART NO.

TITLE: 航空头焊线16M-8P带锌合金外壳公座