RoHS

序号	品名	材质
①	HA2.5弯针WTB胶芯	PA66 UL94V-0 米色 白色
②	XH2.5直针WTB端子	铜合金/表面镀锡

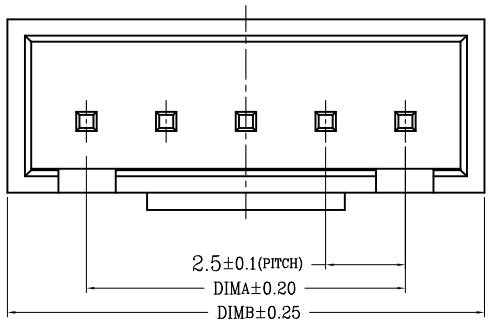

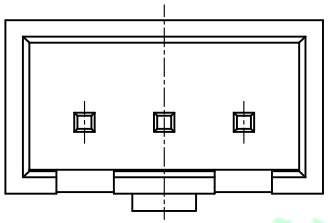

2～4P

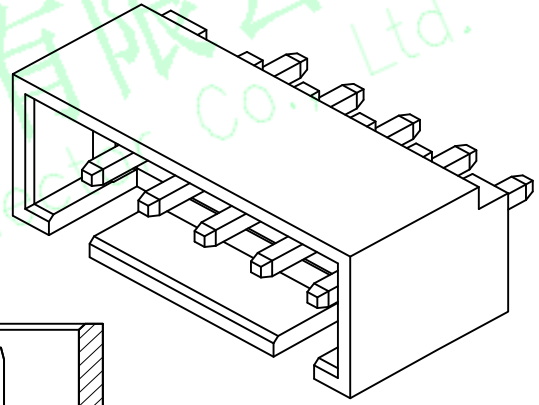

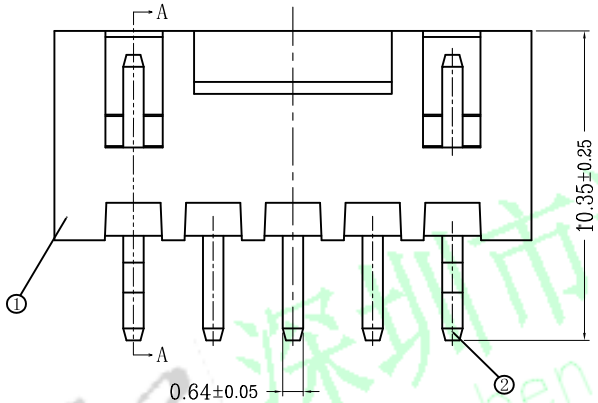

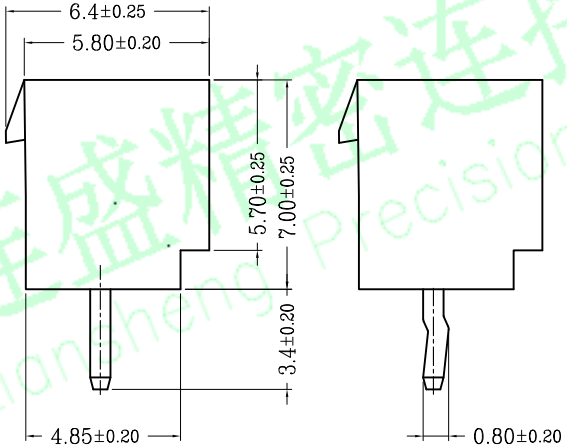

TYPE 1(无K脚)　　TYPE 2(打K脚)

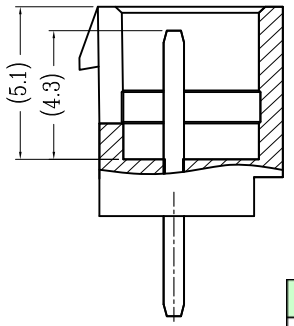

SECTION A-A

CKT	A	B	CKT	A	B
2	2.5	7.5	10	22.5	27.5
3	5.0	10.0	11	25.0	30.0
4	7.5	12.5	12	27.5	32.5
5	10.0	15.0	13	30.0	35.0
6	12.5	17.5	14	32.5	37.5
7	15.0	20.0	15	35.0	40.0
8	17.5	22.5	16	37.5	42.5
9	20.0	25.0			

技术指标(Technical Index)：

1. 温度范围(Temperature range)：-25° C～+85° C.
2. 额定电压(Rated voltage)：250V，AC.
3. 额定电流(Rated current)：3.0A AC,DC.
4. 接触电阻(Contact resistance)：≤20mΩ .
5. 耐压值(Withstanding voltage)：1000V AC/minute.
6. 绝缘电阻(Insulation resistance)：≥1000MΩ.
7. 产品料号(Product material No.)：

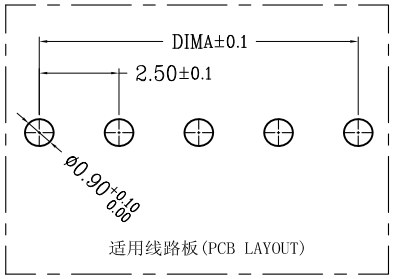

适用线路板(PCB LAYOUT)

REV	DATE	MODIFICATION DESCRIPTION	CHANGE

OPERATION					
X.X	±0.30	DRAW	黄喜俊	SCALE	FIT
X.XX	±0.20	CHECK	卢 能	UNIT	mm
X.XXX	±0.10			SIZE	A4
Angle	±3°	APPROVE	李 双	SHEET	1/1
DIM	TOL			PROJ.	

深圳市连盛精密连接器有限公司
Shenzhen Liansheng Precision Connector Co., Ltd.

PART NO.

TITLE: XHB-1*NP A